Profilés pour systèmes d'isolation thermique extérieure

W43

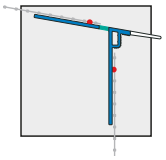

Profilé de finition APU FEBA-DUO-TEX

avec casse-goutte souple transparent

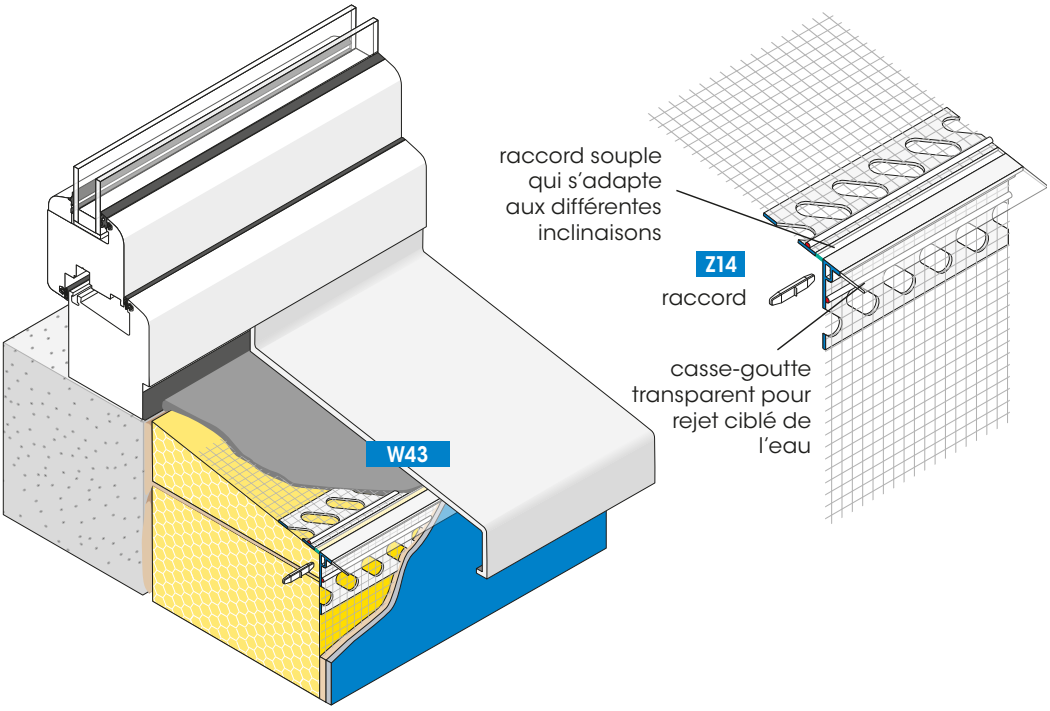

Le profilé de finition FEBA-DUO-TEX forme une finition d'enduit précise en-dessous de l'appui de fenêtre en réalisant un deuxième niveau d'étanchéité.

Le profilé se compose de 2 ailles en plastique. Le rebord souple et transparent agit comme casse-goutte et permet un rejet ciblé de l'eau. L'angle défini du profilé permet de respecter l'inclinaison nécessaire de 5 degrés minimum pour l'appui de fenêtre.

Chaque aile en plastique est équipé d'une partie en fibre de verre d'une largeur de 12,5 cm soudée dans le sens de la longueur et avec allongement longitudinal d'un côté. L'aile supérieure sert à l'application d'une couche d'étanchéité appropriée. Elle est reliée au profilé par un raccord souple et peut ainsi être adaptée à l'inclinaison nécessaire. L'aile en plastique inférieure est intégrée dans la couche d'armature avec chevauchement des treillis pour établir une liaison par force. L'assemblage bout à bout en alignement précis des profilés est réalisé à l'aide des raccords Z14.

Unité d'emballage:
15 profilés de 2,00 m = 30,00 m

Pour plus de renseignements, consulter la fiche technique ou le site Internet : **www.apu.ch.**

APU AG

W43/F34/HF-KT/09.20 Sous réserve de modifications