Profilés pour systèmes d'isolation thermique extérieure

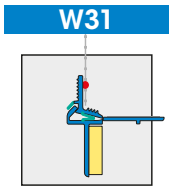

Profilé avec bande en fibre de verre APU ROMA pour raccords d'enduit latérals aux systèmes des volets roulants montés en saillie

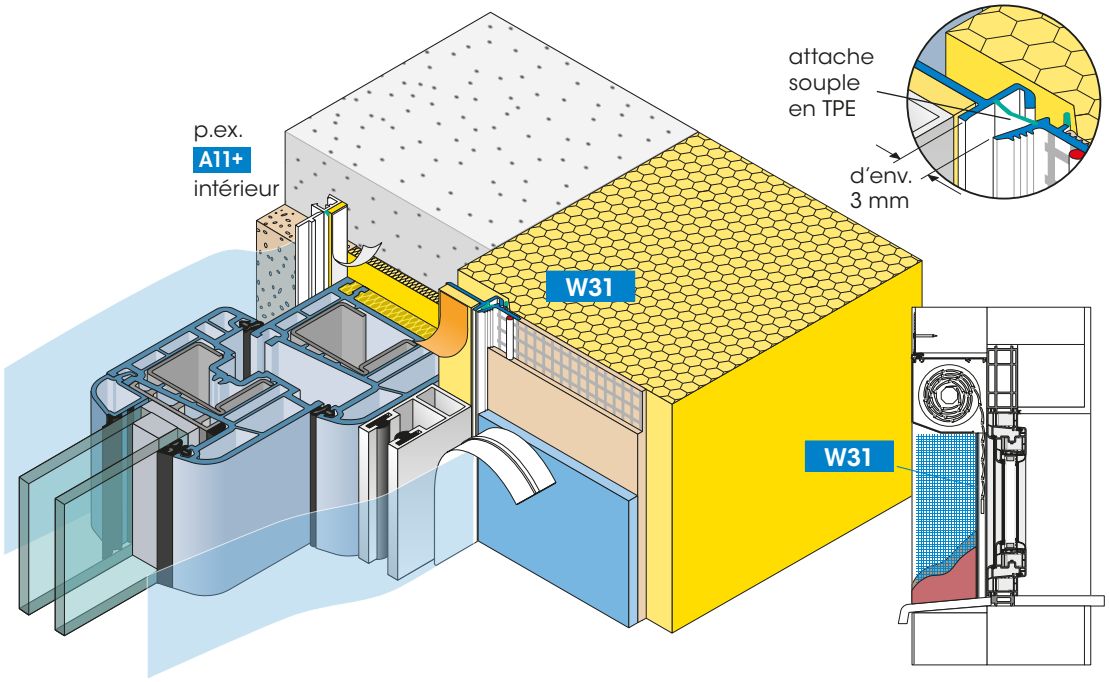

Les systèmes des volets roulants montés en saillie sont prévus afin d'éviter des ponts thermiques. Le coffre avec trappes de visite se trouvent à l'extérieur et le raccord d'enduit est réalisé latéralement, au coffre et aux coulisses de guidage.

Le profilé avec bande en fibre de verre ROMA dispose d'un bande d'étanchéité en PE adhésive pour réaliser le collage. Les mouvements résultant de l'épaisseur d'isolation de façade, de l'isolation de l'embrasure dépassant et des vibrations sont compensés par l'attache souple en élastomère thermoplastique (TPE) coextrudé. L'enduit avec treillis sur l'embrasure peut être appliqué de manière à ce que l'ouverture de la trappe de visite soit possible et l'enduit de finition affleure le bord avant du profilé de bord. L'attache souple et élastique en TPE est libérée par l'enlèvement de la languette de protection.

Les raccords latéraux et supérieurs doivent être choisis en fonction de la mise en œuvre et de la forme du coffre avec trappe de visite (voir la page suivante).

Unité d'emballage:
25 profilés de 1,40 m = 35,00 m
25 profilés de 2,40 m = 60,00 m

Pour plus de renseignements, consulter la fiche technique ou le site Internet : **www.apu.ch.**
Respecter les critères de sélection APU les plus récents.

APU AG

W31/F34/HF-KT/09.20 Sous réserve de modifications

Exemple de montage raccord aux coffres et coulisses de guidage de volet roulant montés en saillie

Raccord professionnel par étanchement de tous les bords à l'aide des profilés APU W31 et W36+, complété par le profilé d'angle avec bandes en fibre de verre W11.

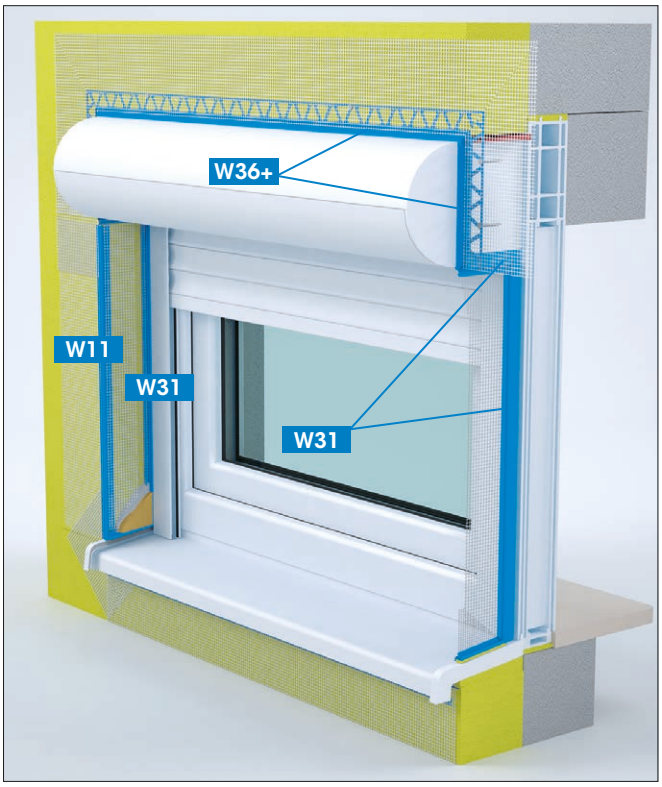

Plan en coupe

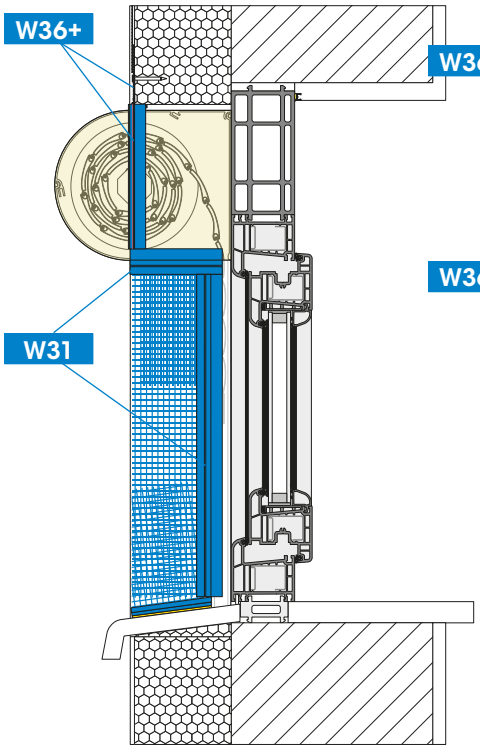

vue latérale

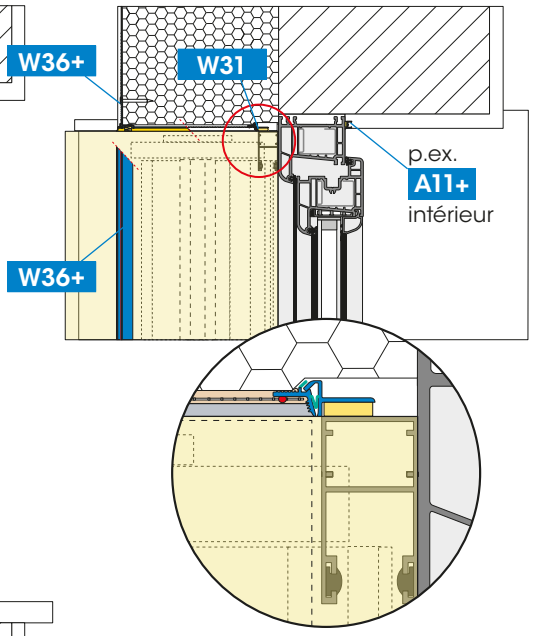

vue de dessus