Perfiles para sistemas compuestos de aislamiento térmico

W43

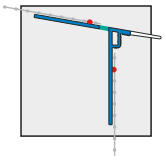

Perfil de remate APU FEBA-DUO-TEX

con goterón blando transparente

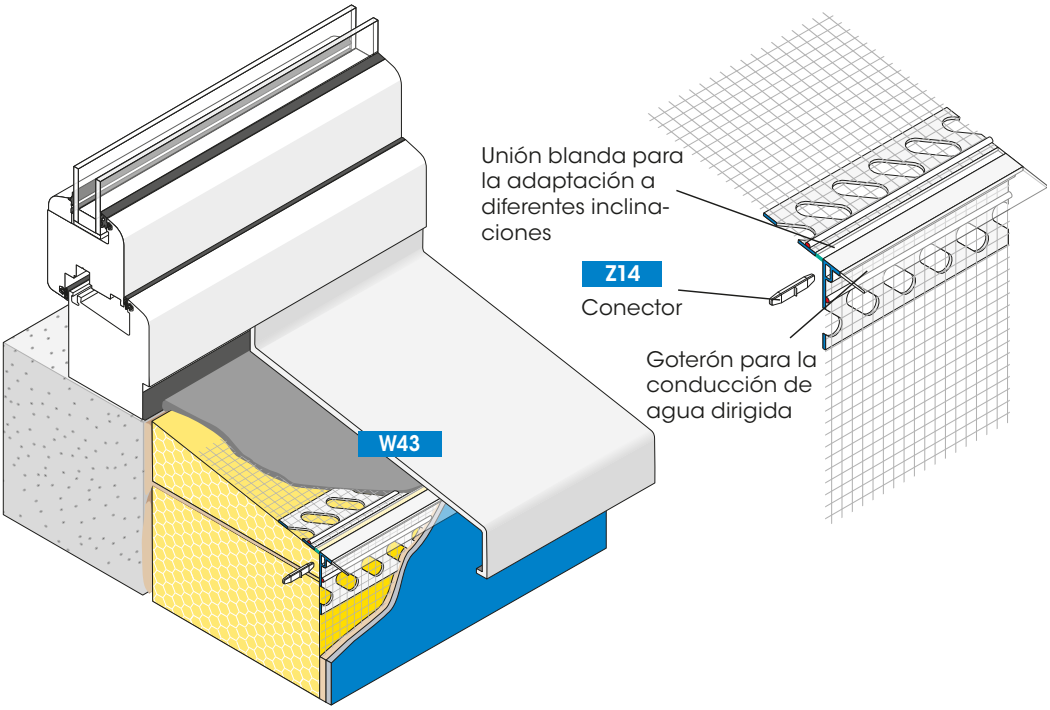

El perfil de conexión FEBA-DUO-TEX forma un acabado del revoque limpio en el alféizar en caso de ejecución de un segundo nivel de sellado.

El perfil está provisto de dos alas de plástico. El goterón blando transparente puede desviar el agua de forma dirigida. Gracias al contorno de perfil especificado se mantiene la inclinación mínima de 5 grados requerida en la zona del alféizar.

Cada ala de plástico dispone de una pieza de malla soldada de 12,5 cm. El ala superior sirve para la colocación de una masa de sellado adecuada. Se une al perfil mediante una unión blanda y de este modo se puede adaptar de forma flexible a la inclinación. El ala de plástico inferior se emplasta de forma enrasada con la capa de refuerzo con solapamiento. Además, cada barra dispone por un lado de un saliente de malla en dirección longitudinal. Gracias a un conector, los siguientes perfiles pueden unirse de forma enrasada en la zona de unión.

Unidad de embalaje

15 barras de 2,00 m cada una = 30,00 m

Para una información más detallada, consultar la ficha técnica o la página web **www.apu.ch**.

APU AG

W43/F34/HF-KT/08.18 Reservado el derecho a realizar modificaciones