Profile für Wärmedämm-Verbundsysteme

W34-pro

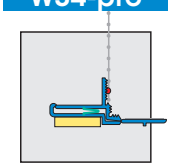

APU-Gewebeleiste TORINO-pro

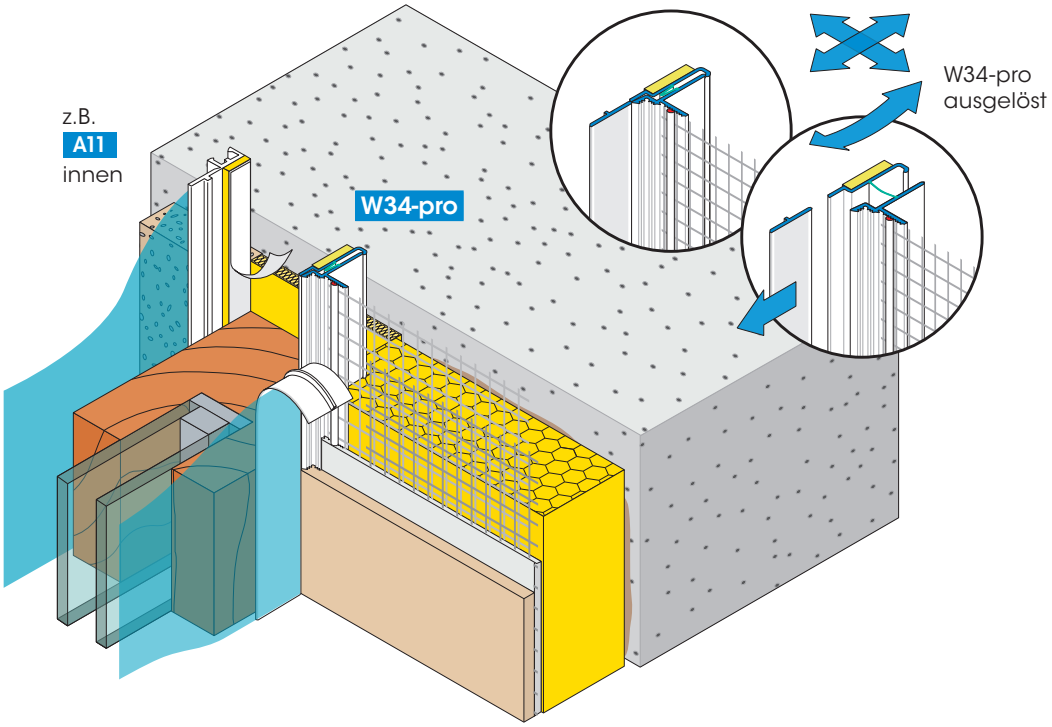

Die Gewebeleiste TORINO-pro ermöglicht den flexiblen Putzanschluss an Fenster-/Türrahmen etc. bei Dämmstärken bis 160 mm.

Die Gewebeleiste ist mit einer flexiblen, anextrudierten TPE-Schlaufe ausgestattet, die durch das Abtrennen der Schutzlasche im Anschluss an die Putzarbeiten freigesetzt wird. Die Schlaufe nimmt die Bauteilbewegungen auf, die durch Verformung und Ausdehnung entstehen. Das Profil ist mit angeschweisstem Gewebeteil ausgerüstet. Zum bündigen Putzanschluss ist die Vorderkante gerundet und gerillt. Die stufige Abdeckung des Sk-PE-Dichtbandes bildet nach dem Auslösen eine Schattenfuge.

Das Abdichten zum Baukörper hin erfolgt über das selbstklebende Sk-PE-Dichtband. Die abknickbare Schutzlasche mit Abstandssteg ist mit einem Sk-Band versehen, um die schützende Baufolie aufkleben zu können.

Verpackungseinheit
25 Stäbe à 2,40 m = 60,00 m

Detaillierte Angaben siehe Technisches Merkblatt oder im Internet unter **www.apu.ch**.
Die aktuellsten APU-Auswahlkriterien sind einzuhalten.

APU AG

W34/F34/HF.KT/08.18 Änderungen vorbehalten

APU-Gewebeleiste TORINO W34-pro
Anwendung: Fenster mauerwerksbündig

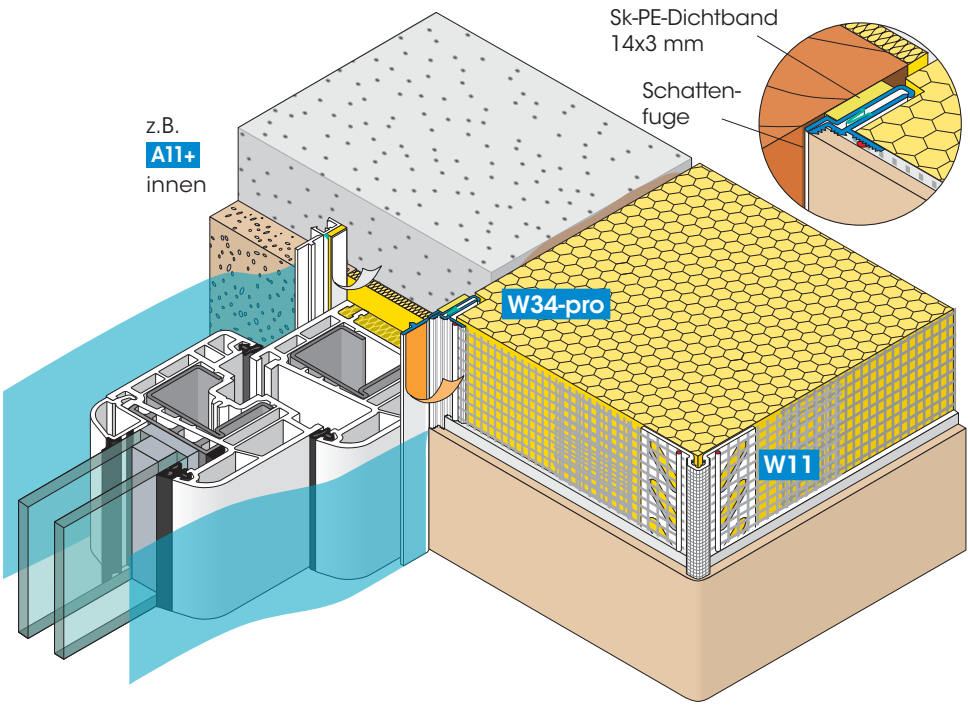

Bezeichnungen

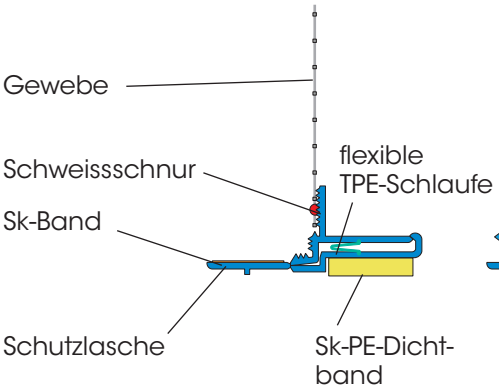

Funktionsprinzip

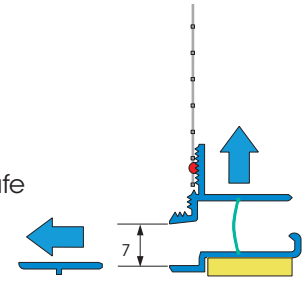

Nach dem Abtrennen der Schutz-lasche öffnet sich die Gewebeleiste und die flexible TPE-Schlaufe über-nimmt ihre Funktion

Abmessungen

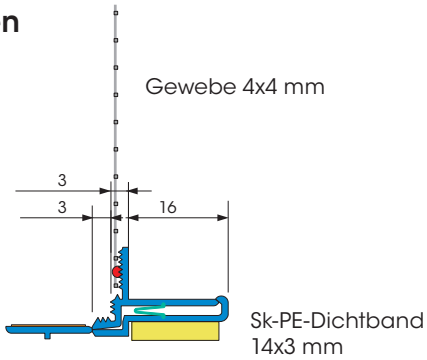

APU AG